Raychem®

BTV

Ex Саморегулируемые греющие кабели

Саморегулируемые греющие кабели для защиты от замерзания объектов, не подвергаемых пропарке.

Греющие кабели BTV параллельного типа применяются для защиты от замерзания трубопроводов и емкостей.

Кабели этой группы могут также использоваться для поддержания технологических температур до 65°C.

Конструкция греющего кабеля

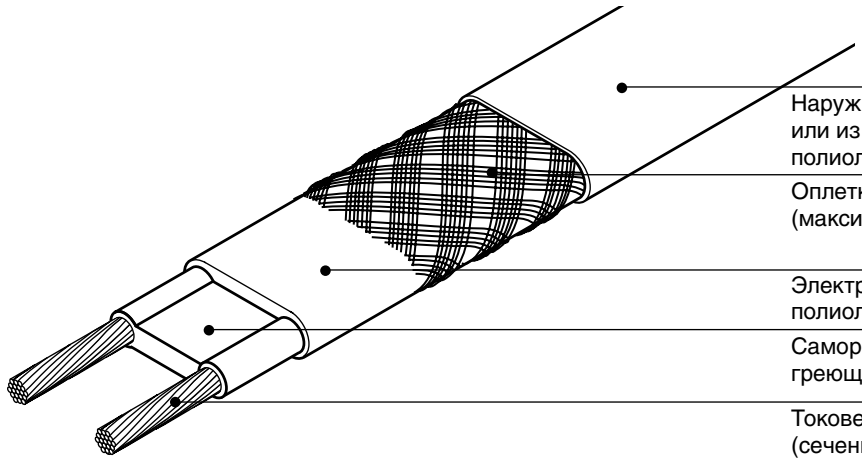

Область применения		
Классификация зон	Взрывоопасные, класс 1, класс 2 (газ), класс 21, класс 22 (пыль) Нормальные	
Тип обогреваемой поверхности	Углеродистая сталь Окрашенный или неокрашенный металл	Нержавеющая сталь Пластик
Химическая стойкость	Для органических коррозионных сред рекомендуется использовать тип -CT (с наружной фторполимерной оболочкой) Для слабых неорганических растворов рекомендуется использовать тип -CR (с наружной оболочкой из модифицированного полиолефина) По вопросам применения в агрессивных органических и коррозионных средах обратитесь за консультацией в представительство Tyco Thermal Controls	
Напряжение питания	230 В переменного тока (свяжитесь с представительством Tyco Thermal Controls для получения данных по другим напряжениям)	
Сертификация	Греющие кабели BTV разрешены к применению во взрывоопасных зонах сертификатами PTB, Baseefa 2001 Ltd, Ростехнадзором России, Проматомнадзором Беларуси, МЧС Казахстана, Госгортехнадзором Украины. PTB 98 ATEX 1102 X Ex II 2 G/D EEx e(m) II T6 IP66 T80°C Греющие кабели BTV разрешены к применению на кораблях и передвижных морских платформах сертификатом DNV (сертификат № E-6967), а также соответствуют стандартам VDE.	BAS98ATEX2338X Ex II 2 GD EExe II T6
Технические характеристики		
Максимальная рабочая температура (непрерывная работа)	65°C	
Максимально допустимая температура (периодическая работа)	85°C Максимальное суммарное время работы не более 1000 ч	
Класс температуры	T6 согласно европейскому стандарту EN 50 014	
Минимальный радиус изгиба	при 20°C : 13 мм при –60°C: 35 мм	

Оценка мощности обогрева

Номинальная мощность обогрева при напряжении 230 В на теплоизолированных стальных трубах

A 10BTV2-CT
10BTV2-CR
B 8BTV2-CT
8BTV2-CR
C 5BTV2-CT
5BTV2-CR
D 3BTV2-CT
3BTV2-CR

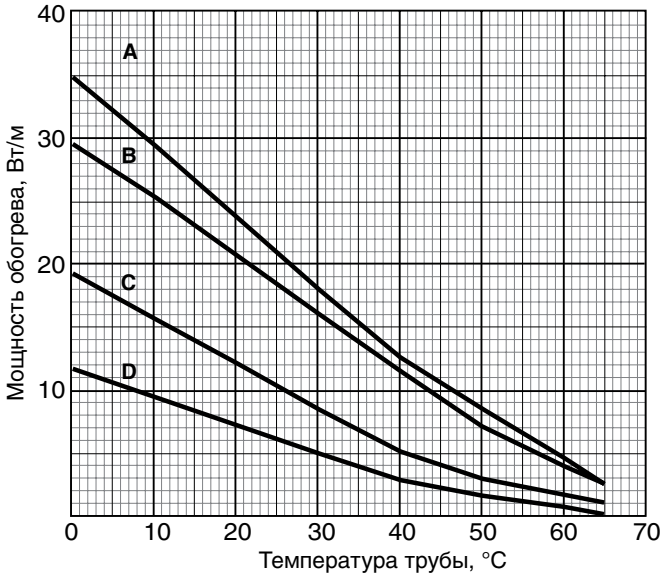

	3BTV2-CR 3BTV2-CT	5BTV2-CR 5BTV2-CT	8BTV2-CR 8BTV2-CT	10BTV2-CR 10BTV2-CT
Мощность при 10°C, Вт	9	16	25	29
Номинальные размеры и вес кабеля				
Толщина, мм	5,5	5,5	5,5	5,5
Ширина, мм	10,5	10,5	15,4	15,4
Вес, г/м	110	110	153	153

Максимальная длина цепи обогрева при использовании автомата типа C в соответствии с EN 60898

Ток срабатывания защиты	Темп. включения	Максимальная длина цепи греющего кабеля, м			
16 A	–20°C	155	110	70	45
	+10°C	200	160	110	65
20 A	–20°C	195	140	90	55
	+10°C	200	160	125	85
25 A	–20°C	200	160	110	70
	+10°C	200	160	125	105
32 A	–20°C	200	160	125	90
	+10°C	200	160	125	110

Приведенные выше цифры предназначены лишь для оценки длины цепей обогрева. Для точного расчета используйте программу Tyco Thermal Controls TraceCalc или обратитесь в представительство Tyco Thermal Controls.
Для обеспечения максимальной безопасности и защиты от возгорания необходимо использовать УЗО (устройство защитного отключения при утечках тока на землю) на 30 мА. При частых ложных срабатываниях УЗО можно применять УЗО на 300 мА. Все аспекты безопасности должны быть подтверждены.

Информация для заказа

Обозначение изделия	3BTV2-CR	5BTV2-CR	8BTV2-CR	10BTV2-CR
Номер по каталогу	914279-000	414809-000	479821-000	677245-000
Обозначение изделия	3BTV2-CT	5BTV2-CT	8BTV2-CT	10BTV2-CT
Номер по каталогу	469145-000	487509-000	008633-000	567513-000

Компоненты

Tyco Thermal Controls поставляет полный набор компонентов для подключения питания, сращивания и оконцевания греющего кабеля.
Для обеспечения безотказной эксплуатации и выполнения всех норм и требований безопасности необходимо использовать только оригинальные компоненты Tyco Thermal Controls.